SCHEDA TECNICA
COPRIWATER IN UREA TERMOINDURENTE

Codice articolo: **D041N089K**



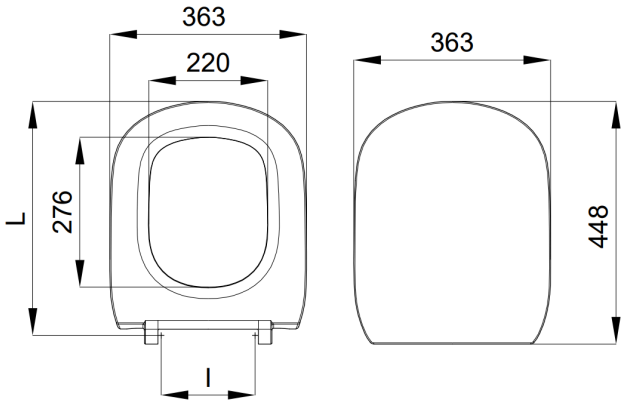

DIM. SEDILE
NON DISPONIBILE mm * **NON DISPONIBILE** mm

PESO SEDILE
2.30 kg

PESO LORDO
NON DISPONIBILE kg

N089K



X = da .00 a .00
Y = da 157.00 a 173.00

Adattabilità

Produttore	Ceramica
DOLOMITE	GEMMA 2
IDEAL STANDARD	I.LIFE A
IDEAL STANDARD	TESI