avidsen

FR LAMPE DE SECOURS ÉQUIPÉE DE PORT USB
Cod. 103622

La lampe de secours Avidsen est idéale pour éviter les inconvénients des coupures de courant. En cas de coupure, la lampe s'allume instantanément. Elle s'éteint dès que le courant électrique est rétabli. On peut choisir entre deux modes de fonctionnement : éclairer l'environnement à l'aide des 12 LEDs SMED ou de la torche longue portée. La batterie haute capacité garantit une autonomie d'environ 6 heures pour les LEDs et de 15 heures pour la torche. La lampe peut être utilisée pour recharger un smartphone ou une tablette.

DESCRIPTION

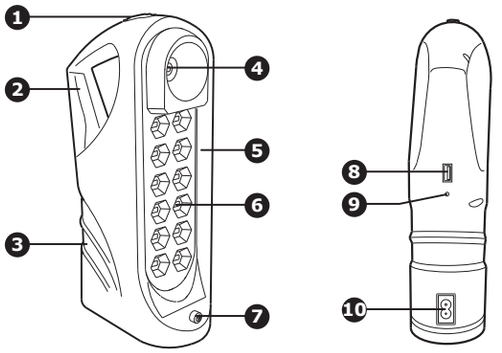

1	Bouton 3 modes : OFF (arrêt), ON1 (marche 1), ON2 (marche 2)
2	Poignée
3	Batterie rechargeable
4	Torche
5	Façade transparente
6	LED
7	Vis pour fixation façade
8	Chargeur USB
9	Indicateur de charge
10	Prise pour recharger la batterie

UTILISATION

Lors de la première utilisation, recharger la lampe pendant 8 heures.
La LED rouge s'allume quand la lampe est branchée à une prise électrique. Quand la batterie est chargée, la lampe peut être débranchée de l'interrupteur et être utilisée comme une lampe portative. Choisir le mode ON1 (marche 1) pour la torche et ON2 (marche 2) pour l'éclairage de l'environnement. Pour utiliser la lampe en mode « de secours », il suffit de brancher le câble d'alimentation à une prise électrique et de choisir le mode ON1 ou ON2 (marche 1 ou marche 2) selon ses propres exigences. La lampe s'allume automatiquement en cas de coupure de courant et s'éteint dès qu'il est rétabli. La lampe peut être utilisée comme batterie portative pour recharger les smartphones et tablettes grâce à son port USB.

CARACTÉRISTIQUES TECHNIQUES

- Éclairage de secours
- 1 torche LEDs de 1 W (lumens : 60-90 lm)
- 12 LEDs SMD 5730 (lumens : 300-350 lm)
- Alimentation 220-240 V 50/60 Hz
- Lithium Batterie rechargeable incluse: 3.7V-4400 mAh
- Autonomie : LEDs 6 heures - Torche 15 heures
- Temps de charge : 15 heures (en cas de batterie complètement déchargée)
- Poids : 390 g
- Dimensions : 261 x 151 x 70 mm
- Entrée USB pour recharger smartphones et tablettes

INFORMATIONS COMPLÉMENTAIRES

Nettoyage et entretien

- Ne pas nettoyer la lampe avec des produits abrasifs ou corrosifs.
- Utiliser simplement un chiffon doux légèrement humide.
- Ne pas vaporiser à l'aide d'un pulvérisateur : cela pourrait endommager l'intérieur de la lampe.
- Recharger complètement la batterie pendant 24 heures avant de l'utiliser pour la première fois.
- Recharger la batterie après utilisation ou si la lumière faiblit.
- Recharger la batterie au moins une fois tous les trois mois.
- L'appareil doit toujours être rechargé à l'abri de l'humidité.
- Ne pas exposer à la pluie.
- Ne jamais ouvrir le boîtier, pour éviter les risques de décharge électrique.
- La source lumineuse de ce luminaire n'est pas remplaçable; lorsque la source lumineuse atteint sa fin de sa vie , le luminaire entier doit être remplacé
- Ne laissez pas les enfants manipuler le produit

GARANTIE ET SERVICES

Ce produit est garanti 2 ans, pièces et main d'oeuvre, à compter de la date d'achat. Il est impératif de garder une preuve d'achat durant toute cette période de garantie. La garantie ne couvre pas les dommages causés par négligence, par chocs et accidents.
Aucun des éléments de ce produit ne doit être ouvert ou réparé par des personnes étrangères à la société SmartHome France. Toute intervention sur l'appareil annulera la garantie.
Assistance technique :

0 892 701 369 Service 0,35 € / min + prix appel

Du lundi au vendredi de 9H à 12H et de 14H à 18H.

INFORMATIONS AUX USAGERS

Conformément à l'article 13 du décret législatif du 25 juillet 2005, n° 151 « Application des directives 2002/95/CE et 2003/108/CE, relatives à la réduction de l'utilisation de substances dangereuses dans les appareils électriques et électroniques, et au recyclage des déchets ».
Le pictogramme de la poubelle barrée placé sur l'appareil indique que le produit en fin de vie doit être séparé des autres déchets.

Ce logo signifie qu'il ne faut pas jeter les appareils hors d'usage avec les ordures ménagères, les substances dangereuses qu'ils sont susceptibles de contenir peuvent nuire à la santé et à l'environnement. Faites reprendre ces appareil par votre distributeur ou utilisez les moyens de collecte sélective mis à disposition par votre commune.

Pour en savoir plus :
www.quefairedemesdechets.fr

Avidsen
19 avenue Marcel Dassault
ZAC des Deux Lions - 37200 Tours - France

www.avidsen.com

V3

avidsen

GB EMERGENCY LIGHT WITH USB PORT
Code 103622

Avidsen emergency light is ideal to prevent blackout risks. The light will instantly turn on in case of power outage. It turns off when mains power returns. You can choose between two operating modes: light the ambient with 12 SMD LEDs or use the long range flashlight. The high-capacity battery guarantees an autonomy of approx. 6 hours for the LEDs and 15 hours for the flashlight. You can use this product to recharge Smarphones and tablets.

DESCRIPTION

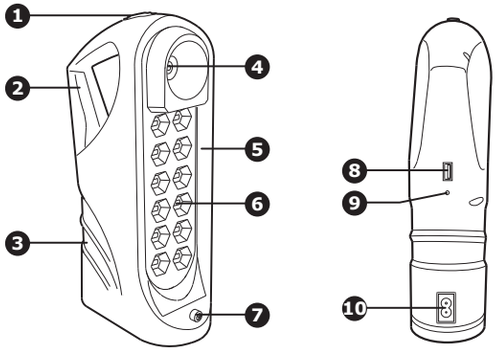

1	T3 modes button: OFF, ON1, ON2
2	Handle
3	Rechargeable battery
4	Flashlight
5	Transparent cover
6	LED
7	Cover fixing screws
8	USB charger
9	Charge indicator
10	Battery charger socket

USE

Please charge the light for 8 hours before the first usage. The red LED turns on when the light is connected to a power socket. When the battery is charged, you can disconnect it from the socket and use it as a portable light. Choose mode ON1 for flashlight, and ON2 for ambient light. If you use the lamp in an "emergency" mode, just connect the power supply cord to an electrical socket and chose mode ON1 or ON2 according to your needs. The light automatically turns on in case of power outage and turns off when power is restored. The light can be used as a portable battery to charge Smartphones and tablets through USB port.

TECHNICAL SPECIFICATIONS

- Emergency light
- 1 LED light of 1W (lumens: 60-90 Lm)
- 12 SMD 5730 Leds (lumens: 300-350 Lm)
- Power supply 220-240V 50/60Hz
- Rechargeable Lithium battery included: 3.7V-4400 mAh
- Operation time: LEDs 6 hours - Flashlight 15 hours
- Recharge time: 15 hours (in case of fully discharged battery)
- Weight: 390 g
- Dimensions: 261x151x70 mm
- USB inlet to recharge Smartphones and Tablets

ADDITIONAL INFORMATION

Cleaning and maintenance

- Never use abrasive or corrosive substances to clean the light.
- Use a slightly damp soft cloth.
- Never spray anything onto the product as it may damage the internal workings.
- Fully recharge the battery for 24 hours before the first use.
- Recharge the battery after use or if the light dims.
- Recharge the battery at least once every 3 months.
- The device must always be recharged in a site sheltered from humidity.
- Do not expose to rain.
- Never open the casing to prevent electrical shock hazards.
- The light source of this luminaire is not replaceable; when the light source reaches the end of its life, the entire luminaire must be replaced
- Do not allow children to operate the product.

WARRANTY AND ASSISTANCE

This product is covered by 2-year legal warranty of seller for conformity defects as provided for by articles 128 and subsequent of Legislative Decree no 206/2005 (ConsumerÆs Code). ATTENTION: The warranty is not valid without receipt or proof of purchase.
The warranty does not cover damage caused by negligence, knocks or accidents. This product must not be opened or repaired by any person not employed by Avidsen, except to insert or replace the batteries.
Any physical intervention on the product will void the warranty.
Technical Assistance:

0 892 701 369 Service 0,35 € / min + prix appel

Monday to Friday, 9 AM to 12 PM and 2 PM to 6 PM.

INFORMATION TO USERS

Pursuant to Article 13 of the Legislative Decree No. 151 dated 25 July 2005, "Implementation of Directives 2002/95/CE, 2002/96/CE and 2003/108/CE, concerning reduction of use of dangerous substances in electric and electronic devices, as well as disposal of waste".

The symbol of the crossed out garbage bin found on the device or on its packaging indicates that the product, at the end of its service life, must be disposed of separately from other waste. The user shall bring the equipment at the end of its lifetime in places dedicated to collect electrical and electronic waste, where foreseen.

Avidsen
19 avenue Marcel Dassault
ZAC des Deux Lions - 37200 Tours - France

www.avidsen.com

V3

avidsen

NL NOODLAMP MET USB-POORT
Cod. 103622

De Avidsen-noodlamp is ideaal om risico's op blackout te vermijden. Bij stroomonderbreking, begint de lamp onmiddellijk te branden. Het schakelt uit bij het heropstarten van de elektrische stroom. Het is mogelijk te kiezen tussen twee werkingswijzes: de omgeving verlichten met de 12 LED-lampjes SMD of de zaklamp op grote afstand gebruiken. De batterij met hoge capaciteit garandeert een autonomie van ongeveer 6 uur voor de LED-lampjes en 15 uur voor de zaklamp. Het is mogelijk het product te gebruiken om smartphones en tablets opnieuw op te laden.

BESCHRIJVING

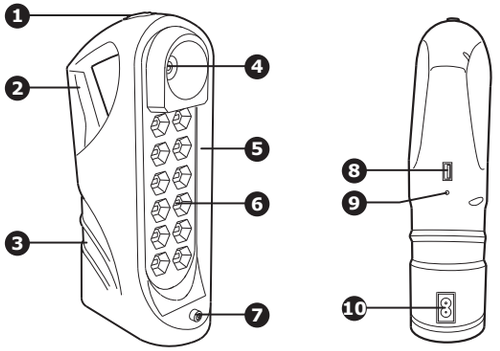

1	Toets 3 modaliteiten: OFF, ON1, ON2	6	LED -lampjes
2	Handvat	7	Bevestigingsschroeven deksel
3	Heroplaadbare batterij	8	USB-oplader
4	Zaklamp	9	Oplaadindicator
5	Doorzichtig deksel	10	Stopcontact om de batterij opnieuw op te laden

GEBRUIK

Bij het eerste gebruik, gelieve de lamp 8 uur op te laden. De rode LED-lamp begint te branden wanneer de lamp verbonden is met een elektrisch stopcontact. Wanneer de batterij opgeladen is, is het mogelijk de lamp van de schakelaar los te maken en deze te gebruiken als draagbare lamp. Kies de ON1-modaliteit voor de zaklamp en ON2 voor de omgevingsverlichting. Indien men wenst de lamp in "nood"-modaliteit te gebruiken, volstaat het de stroomkabel te verbinden met een elektrisch stopcontact en de ON1 of ON2-modaliteiten te kiezen op basis van de eigen voorkeur. De lamp begint automatisch te branden bij stroomonderbreking en stopt met branden bij het herstarten van de stroom. De lamp kan gebruikt worden als draagbare batterij om Smartphones en Tablets mee op te laden via de USB-ingang.

TECHNISCHE EIGENSCHAPPEN

- Noodverlichting
- 1 Zaklamp LED-lamp van 1W (lumens: 60-90 Lm)
- 12 Led-lampjes SMD 5730 (lumens: 300-350 Lm)
- Stroomvoorziening 220-240V 50/60Hz
- Heroplaadbare Lithium batterij inbegrepen: 3.7V-4400 mAh
- Autonomie: LED-lamp 6 uur - Zaklamp 15 uur
- Oplaadtijd: 15 uur (indien de batterij volledig leeg is)
- Gewicht: 390 g
- Afmetingen: 261x151x70 mm
- USB-ingang om Smartphones en Tablets te herladen

AANVULLENDE INFORMATIE

Reiniging en onderhoud

- Reinig de lamp niet met bijtende of schurende middelen.
- Gebruik een eenvoudig, zacht, lichtvochtig doek.
- Gebruik geen spray om het interne onderdeel van het product niet te beschadigen.
- Herlaad de batterij volledig gedurende 24 uur voor het eerste gebruik.
- Herlaad de batterij na het gebruik ervan of wanneer de verlichting flauwer wordt.
- Herlaad de batterij minstens één keer elke 3 maanden.
- Het toestel moet altijd opnieuw opgeladen worden beschermd tegen vochtigheid.
- Stel het toestel niet bloot aan regen.
- Open het omhulsel nooit om risico's op elektrische schokken te vermijden.
- De lichtbron van dit armatuur is niet vervangbaar; wanneer de lichtbron het einde van zijn levensduur bereikt, moet de hele armatuur worden vervangen
- Kinderen niet met het product laten spelen

GARANTIE EN DIENSTVERLENING

Het product valt onder de wettelijke garantie van de verkoper van 24 maanden voor conformiteitsdefecten voorzien door artikels 128 en volgende van Wetsdecreet n. 206/2005 (Verbruikscode).
OPGELET: De garantie is niet geldig zonder kwitantie of fiscaal ontvangstbewijs van aankoop. LDeze garantie dekt geen schade veroorzaakt door ongevallen, verkeerd onderhoud, nalatigheid. Geen enkel onderdeel van dit product mag geopend worden of hersteld worden door personen die niet erkend zijn door de firma Avidsen.
Iedere interventie op het apparaat doet de garantie vervallen.
Hotline: +352 26 30 23 53.
Van maandag tot vrijdag van 9 tot 12 uur en van 13 tot 18 uur.

INFORMATIE VOOR DE GEBRUIKER

Krachtens art. 13 van het Wetsdecreet 25 Juli 2005, n. 151 "Toepassing van de Richtlijnen 2002/95/CE en 2003/108/CE, inzake de reductie van het gebruik van gevaarlijke stoffen in elektrische en elektronische apparatuur, alsook de verwijdering van de afvalstoffen".
Het symbool van de doorstreepte vuilnisbak op de apparatuur wijst erop dat het product op het einde van zijn nuttige levensduur apart moet ingezameld worden van het andere afval. De gebruiker zal dus de afgedankte apparatuur moeten geven aan de geschikte recyclagecentra van elektronisch en elektrotechnisch afval waar voorzien.

Avidsen
19 avenue Marcel Dassault
ZAC des Deux Lions - 37200 Tours - France

www.avidsen.com

V3

avidsen

DE EMERGENCY LIGHT WITH USB PORT
Code 103622

Das Notfall-Licht von Avidsen ist ideal, um Risiken für Stromausfällen zu vermeiden. Bei Stromausfall, wird die Lampe sofort eingeschaltet. Bei Wiederherstellung der Storm schaltet sie sich aus. Sie können zwischen zwei Betriebsarten wählen: die Umgebung mit 12 SMD LEDs beleuchten oder sie als Langstrecken-Taschenlampe benutzen. Die Batterie mit hoher Kapazität sorgt für eine Autonomie von ca. 6 Stunden für die LEDs und 15 Stunden für die Taschenlampe. Sie können das Produkt verwenden, um Smartphones und Tablets aufzuladen.

BESCHREIBUNG

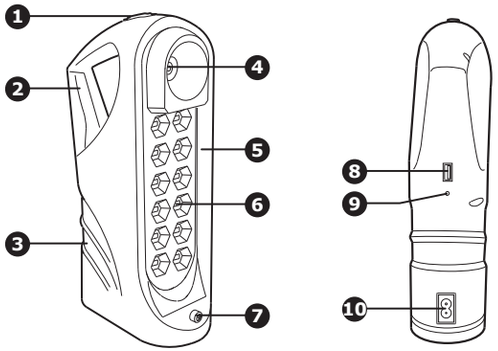

1	Taste 3 Betriebsarten: OFF, ON1, ON2	6	LED
2	Griff	7	Befestigungsschrauben für Deckel
3	Auflade Batterie	8	USB-Ladegerät
4	Taschenlampe	9	Ladeanzeige
5	Klarsichtdeckel	10	Steckdose zum Aufladen der Batterie

BENUTZUNG

Bei der ersten Verwendung laden Sie bitte die Lampe über 8 Stunden auf. Die rote LED leuchtet wenn die Lampe in die Steckdose eingesteckt wird. Wenn die Batterie aufgeladen ist, trennen Sie das Licht aus dem Schalter, um es als tragbare Lampe zu verwenden. Wählen Sie ON1 Betriebsart für die Taschenlampe und ON2 für das Umgebungslicht. Wenn Sie die Lampe als Notfall-Betriebsart verwenden möchten, stecken Sie das Netzkabel an eine Steckdose an, und wählen Sie ON1 oder ON2 nach Ihren Wünschen. Die Lampe schaltet sich automatisch bei Stromausfall ein, und schaltet sich aus, wenn die Stromversorgung wiederhergestellt ist. Die Lampe kann als eine tragbare Batterie verwendet werden, um Smartphones und Tabletten über den USB-Eingang aufzuladen.

TECHNISCHE DATEN

- Notbeleuchtung
- 1 LED Taschenlampe mit 1W (lumens: 60-90 Lm)
- 12 Leds SMD 5730 (lumens: 300-350 Lm)
- Stromversorgung 220-240V 50/60Hz
- Mitgelieferte aufladebare Lithium Batterie: 3.7V-4400 mAh
- Betriebsdauer: LED 6 Stunden - Taschenlampe 15 Studen
- Ladezeit: 15 Student (wenn die Batterie vollständig entladen ist)
- Gewicht: 390 g
- Abmessungen: 261x151x70 mm
- USB-Anschluss um Smartphone und Tablet aufzuladen

ZUSÄTZLICHE INFORMATIONEN

Instandhaltung und Reinigung

- Verwenden Sie zur Reinigung des Produkts keine scheuernden oder ätzenden Lösungsmittel.
- Verwenden Sie ein gewöhnliches, weiches und leicht befeuchtetes Tuch.
- Verwenden Sie keine Aerosole, da diese das Innere der Lampe beschädigen können.
- Vor dem ersten Gebrauch muß der Akku 24 Stunden lang aufgeladen werden.
- Laden Sie den Akku nach dem Gebrauch oder wenn das Licht schwächer wird.
- Laden Sie den Akku mindestens einmal alle 3 Monate.
- Das Gerät muß an einem trockenen Ort aufgeladen werden.
- Nicht dem Regen aussetzen.
- Öffnen Sie niemals das Gehäuse des Gerätes, um die Gefahr elektrischer Schläge zu vermeiden.
- Die Lichtquelle dieser Leuchte ist nicht austauschbar. Wenn die Lichtquelle das Ende ihrer Lebensdauer erreicht, muss die gesamte Leuchte ausgetauscht werden
- Lassen Sie Kinder nicht am Gerät hantieren

GARANTIE UND HILFE

Für das Produkt besteht für 24 Monate die gesetzlich vorgesehene Garantie des Verkäufers für Konformitätsdefekte laut den Art. 128 und ff. des Gesetzeserlass Nr. 206/2005 (Verbrauchercode).
ACHTUNG: Beachten Sie: Die Garantie ist ohne Quittung oder Kaufbestätigung ungültig. Die Garantie gilt nicht für Schäden, die durch Nachlässigkeit, Stöße oder Unfälle verursacht wurden. Die Elemente dieses Geräts dürfen von Personen, die nicht zu AVIDSEN gehören, weder geöffnet noch repariert werden (Ausnahme: Installation oder Einsetzen der Batterien). Jeglicher Eingriff am Gerät führt zum Erlöschen der Garantie.
Technische Assistenz Tel : +352 26 30 23 53
Von Montag bis Freitag von 9:00 bis 12:00 Uhr und von 13:00 bis 17:00 Uhr

HINWEISE FÜR DIE BENUTZER

Laut Art. 13 des Gesetzeserlass vom 25. Juli 2005, Nr. 151 "Anwendung der EG-Richtlinien 2002/95/EG und 2003/108/EG in Bezug auf die Verringerung der Nutzung gefährlicher Substanzen in elektronischen und elektrischen Geräten und zur Müllentsorgung".
Das auf dem Gerät angebrachte Symbol des durchgestrichenen Mülleimers bedeutet, dass das Produkt an seinem Lebensende getrennt von anderem Müll entsorgt werden muss. Der Nutzer muss daher das Gerät an seinem Lebensende zu den entsprechenden Sammelstellen für elektronische und elektrotechnische Zentren bringen, wo vorgesehen.

Avidsen
19 avenue Marcel Dassault
ZAC des Deux Lions - 37200 Tours - France

www.avidsen.com

V3

avidsen

ES LÁMPARA DE EMERGENCIA CON PUERTO USB
Cód. 103622

La lámpara de emergencia Avidsen es ideal para evitar riesgos en caso de blackout. En caso de interrupción de corriente, la lámpara se enciende instantáneamente. Se apaga cuando se restablece la corriente eléctrica. Es posible elegir entre dos modalidades de funcionamiento: iluminar el ambiente utilizando los 12 LEDs SMD o utilizando la antorcha de gran alcance. La batería de alta capacidad garantiza una autonomía de 6 horas aproximadamente para los LEDs y 15 horas para la antorcha. Es posible usar el producto para cargar smarphone y tablet.

DESCRIPCIÓN

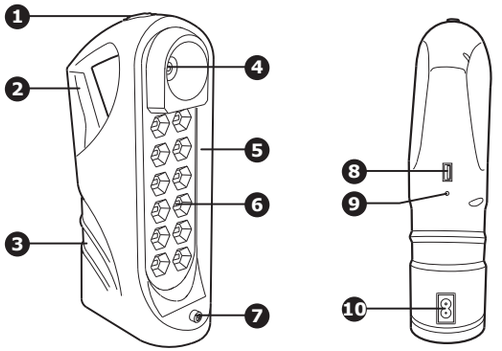

1	Botón de 3 modalidades: OFF, ON1, ON2
2	Mango
3	Batería recargable
4	Antorcha
5	Cover transparente
6	LEDs
7	Tornillo para la fijación de la cover
8	Cargador USB
9	Indicador de carga
10	Toma para recargar la batería

USO
Cuando se utiliza por primera vez es necesario cargar la lámpara por 8 horas. El LED rojo se ilumina cuando la lámpara está conectada a una toma de corriente eléctrica. Cuando la batería se ha cargado es posible desconectar la lámpara desde el interruptor y utilizarla como una lámpara portátil. Elegir la modalidad ON1 para la antorcha y ON2 para la iluminación ambiente. Si se desea utilizar la lámpara en modalidad "emergencia", es suficiente conectar el cable de alimentación a una toma eléctrica y elegir la modalidad ON1 o ON2 en base a las propias preferencias. La lámpara se enciende automáticamente en caso de interrupción de corriente y se apaga al restablecer la corriente. La Lámpara se puede utilizar como una Batería portátil para cargar Smartphone y Tablet mediante la entrada USB.

CARACTERÍSTICAS TÉCNICAS
- Iluminación de emergencia
- 1 Antorcha LED de 1W (lumens: 60-90 Lm)
- 12 Leds SMD 5730 (lumens: 300-350 Lm)
- Alimentación 220-240V 50/60Hz
- Batería Lithium recargable incluida: 3.7V-4400 mAh
- Autonomía: LED 6 horas - Antorcha 15 horas
- Tiempo de recarga: 15 horas (en caso de batería completamente descargada)
- Peso: 390 g
- Dimensiones: 261x151x70 mm
- Entrada USB para cargar Smartphone y Tablet

INFORMACIONES COMPLEMENTARIAS
Limpieza y mantenimiento
- No limpiar la lámpara con sustancias abrasivas o corrosivas.
- Utilizar simplemente un paño suave ligeramente húmedo.
- No utilizar pulverizadores (spray) para no dañar la parte interna de la lámpara.
- Cargar completamente la batería por 24 horas antes de utilizarla por primera vez.
- Cargar la batería después del uso o si la iluminación disminuye.
- Cargar la batería al menos una vez cada 3 meses.
- El dispositivo debe ser cargado siempre lejos de la humedad.
- No exponer a la lluvia.
- No abrir la carcasa para evitar riesgos de descarga eléctrica.
- La fuente de luz de este dispositivo no es sustituible, cuando la fuente de luz llega al final de su vida útil se debe reemplazar todo el aparato
- No deje que los niños manipulen el producto.

GARANTÍA Y SERVICIOS
El producto está cubierto por la garantía legal del vendedor de 24 meses por defectos de conformidad prevista en los artículos 128 y ss. del D.L. n. 206/2005 (Código del Consumo). ATENCIÓN: la garantía no es válida sin el ticket o el recibo fiscal de compra. La garantía no cubre los daños causados por negligencia, golpes y accidentes. Ninguno de los componentes de este producto debe abrirse o repararse, excepto para la introducción de las pilas o su sustitución, si no es por el personal de la empresa AVIDSEN.
Cualquier intervención en el aparato anulará la garantía. En caso de problema, póngase en contacto con nuestra línea de atención técnica en el + 34 902 101 633.
(Precio: 0,06 euros/min)
De lunes a jueves de 8:00 a 13:00h y de 14:00 a 7:00h. Viernes de 9:00 a 14:00h.
Mail: soporte@avidsen.com

INFORMACIÓN PARA LOS USUARIOS
De conformidad al art. 13 del Decreto Legislativo del 25 de julio de 2005, n. 151 "Aplicación de las Directivas 2002/95/CE y 2003/108/CE, relativas a la reducción del uso de sustancias peligrosas en los aparatos eléctricos y electrónicos, y la eliminación de los residuos".
El símbolo del contenedor tachado que se encuentra en el aparato indica que el producto al término de su vida útil debe ser recogido separadamente de los otros residuos. Por tanto, el usuario deberá entregar el aparato al término de su vida útil a los adecuados centros de recogida selectiva de residuos electrónicos y electrotécnicos, cuando así lo prevea la legislación.

Avidsen
19 avenue Marcel Dassault
ZAC des Deux Lions - 37200 Tours - France

www.avidsen.com

CE V3

avidsen

PT LLÂMPADA DE EMERGÊNCIA COM PORTA USB
Cód. 103622

A lâmpada de emergência Avidsen é o equipamento ideal para evitar riscos de blackout (apagão). Em caso de interrupção da corrente eléctrica, a lâmpada acende-se imediatamente. Ela desliga-se quando a corrente eléctrica voltar a funcionar. Podem-se escolher duas modalidades de funcionamento: iluminar o ambiente utilizando 12 LEDs SMD ou utilizando a lanterna de longo alcance. A bateria de alta capacidade garante uma autonomia de cerca de 6 horas para os LEDs e de 15 horas para a lanterna. Pode-se utilizar o equipamento para recarregar smartphones e tablets.

DESCRIÇÃO

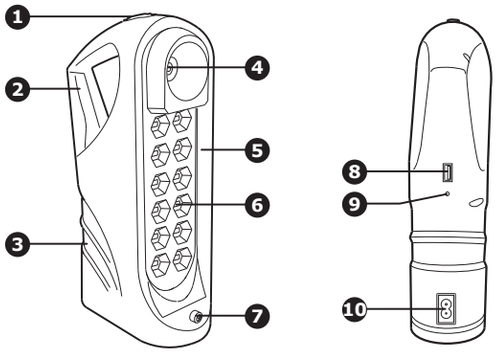

1	Tecla 3 modalidades: OFF, ON1, ON2
2	Pega
3	Bateria recarregável
4	Lanterna
5	Cover transparente
6	LED
7	Parafuso de fixação cover
8	Carregador USB
9	Indicador de carga
10	Tomada para recarregar a bateria

USO
Antes de usar pela primeira vez, é necessário recarregar a lâmpada durante 8 horas. O LED vermelho ilumina-se quando a lâmpada estiver ligada a uma tomada eléctrica. Quando a bateria ficar carregada, pode-se desligar a lâmpada do interruptor e utilizá-la como candeeiro portátil. Esolher a modalidade ON1 para a lanterna e a modalidade ON2 para a iluminação do ambiente. Se se quer utilizar a lâmpada da modalidade de "emergência", basta ligar o cabo de alimentação a uma tomada eléctrica e escolher a modaliadde ON1 ou a modalidade ON2, conforme se preferir. A lâmpada acende-se automaticamente em caso de interrupção da corrente eléctrica e desliga-se quando a corrente voltar a funcionar. Pode-se utilizar a lâmpada como bateria portátil para carregar Smartphones e Tablets através da porta USB.

CARACTERÍSTICAS TÉCNICAS
- Iluminação de emergência
- 1 Lanterna LED de 1W (lúmens: 60-90 Lm)
- 12 Leds SMD 5730 (lúmens: 300-350 Lm)
- Alimentação 220-240V 50/60Hz
- Bateria Lithium recarregável incluída: 3.7V-4400 mAh
- Autonomia: LEDs 6 horas - Lanterna 15 horas
- Tempo de recarga: 15 horas (em caso de bateria completamente descarregada)
- Peso: 390 g
- Dimensões: 261x151x70 mm
- Porta USB para recarregar Smartphones e Tablets

INFORMAÇÕES COMPLEMENTARES
Limpeza e manutenção
- Não limpar o equipamento com substâncias abrasivas ou corrosivas.
- Utilizar um pano suave ligeiramente umedecido
- Não vaporizar com um spray para não danificar a parte interna da lâmpada.
- Recarregar completamente a bateria durante 24 horas antes da primeira utilização.
- Recarregar a bateria após cada utilização ou se a iluminação ficar mais fraca.
- Recarregar a bateria no mínimo de 3 em 3 meses.
- O equipamento deve ser recarregado sempre ao abrigo da humidade.
- Não expor à chuva.
- Nunca abrir o invólucro para evitar riscos de electrocussão.
- A fonte de luz deste equipamento não é substituível. Quando a fonte de luz atinge o fim de sua vida útil, todo o equipamento deve ser substituído
- Não permita que as crianças manipulem o produto.

GARANTIA E SERVIÇOS
O produto está coberto pela garantia legal do vendedor de 24 meses quanto a defeitos em conformidade prevista nos artigos 128 e ss. do D.Lei. n.º 206/2005 (Código do Consumo). CUIDADO: A garantia não é válida sem a factura ou recibo fiscal de aquisição).
A garantia não cobre os danos causados por negligência, choques ou acidentes. Nenhum elemento deste produto deve ser aberto ou reparado por pessoas estranhas à empresa AVIDSEN. Qualquer intervenção no aparelho anulará a garantia.
Em caso de problemas, entre em contato com o nosso telefone de atendimento ao cliente: +351 707 45 11 45. (chamada local)
Horário: De 2ªF a 6ªF das 9:00h as 13:00h e das 14:00h as 18:00h.
Mail: apoiocliente@avidsen.com

INFORMAÇÕES PARA OS UTILIZADORES
Ao abrigo do artigo 13.º do Decreto Legislativo n.º 151/2005, de 25 de Julho, "Actuação das Directivas 2002/95/CE e 2003/108/CE, referentes à redução do uso de substâncias perigosas nas aparelhagens eléctricas e electrónicas e também da eliminação do lixo", o símbolo do caixote barrado indicado na aparelhagem indica que o equipamento, no fim da sua vida útil, deve ser depositado separadamente do lixo comum.
Portanto, o utilizador terá de entregar a aparelhagem no fim da sua vida útil aos centros de recolha diferenciada do lixo electrónico ou electrotécnico, se isso for previsto.

Avidsen
19 avenue Marcel Dassault
ZAC des Deux Lions - 37200 Tours - France

www.avidsen.com

CE V3

avidsen

IT LAMPADA DI EMERGENZA CON PORTA USB
Cod. 103622

La lampada di emergenza Avidsen è ideale per evitare i rischi di blackout. In caso di interruzione di corrente, la lampada si accende istantaneamente. Si spegne al ripristino della corrente elettrica. È possibile scegliere tra due modalità di funzionamento: illuminare l'ambiente utilizzando i 12 LED SMD o utilizzando la torcia a lungo raggio. La batteria ad alta capacità garantisce un'autonomia di circa 6 ore per i LED e 15 ore per la torcia. E' possibile usare il prodotto per ricaricare smarphone e tablet.

DESCRIZIONE

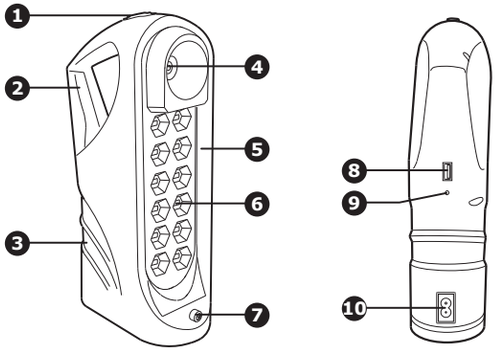

1	Tasto 3 modalità: OFF, ON1, ON2	6	LED
2	Manico	7	Vite per fissaggio cover
3	Batteria ricaricabile	8	Caricatore USB
4	Torcia	9	Indicatore di carica
5	Cover trasparente	10	Presa per ricaricare la batteria

USO
Al primo utilizzo si prega di ricaricare la lampada per 8 ore.
Il LED rosso si illumina quando la lampada è collegata a una presa elettrica. Quando la batteria è carica, è possibile scollegare la lampada dall'interruttore e utilizzarla come lampada portatile. Scegliere la modalità ON1 per la torcia e ON2 per l'illuminazione ambiente. Se si desidera utilizzare la lampada in modalità "emergenza", è sufficiente
collegare il cavo di alimentazione a una presa elettrica e scegliere la modalità ON1 o ON2 in base alle proprie preferenze. La lampada si accende automaticamente in caso di interruzione di corrente e si spegne al ripristino della corrente. La Lampada si puo utilizzare come Batteria portatile per caricare Smartphone e Table tramite l'ingresso USB.

CARATTERISTICHE TECNICHE
- Illuminazione di emergenza
- 1 Torcia LED da 1W (lumens: 60-90 Lm)
- 12 Led SMD 5730 (lumens: 300-350 Lm)
- Alimentazione 220-240V 50/60Hz
- Batteria Lithium ricaricabile inclusa: 3.7V-4400 mAh
- Autonomia: LED 6 ore - Torcia 15 ore
- Tempo di ricarica: 15 ore (in caso di batteria completamente scarica)
- Peso: 390 g
- Dimensioni: 261x151x70 mm
- Ingresso USB per ricaricare Smartphone e Tablet

INFORMAZIONI COMPLEMENTARI
Pulizia e manutenzione
- Non pulire la lampada con sostanze abrasive o corrosive.
- Utilizzare un semplice panno morbido leggermente inumidito.
- Non vaporizzare con spray per non danneggiare la parte interna della lampada.
- Ricaricare completamente la batteria per 24 ore prima del primo uso.
- Ricaricare la batteria dopo l'uso o se l'illuminazione si affievolisce.
- Ricaricare la batteria almeno una volta ogni 3 mesi.
- Il dispositivo deve essere ricaricato sempre al riparo dall'umidità.
- Non esporre alla pioggia.
- Non aprire mai l'involucro per evitare rischi di scossa elettrica.
- La sorgente luminosa di questo apparecchio non è sostituibile; quando la sorgente luminosa raggiunge la fine della sua vita, l'intero apparecchio deve essere sostituito
- Tenere lontano dalla portata dei bambini.

GARANZIA E SERVIZI
Il prodotto è coperto dalla garanzia legale del venditore di 24 mesi per difetti di conformità prevista dagli articoli 128 e ss. del D.Lgs. n.206/2005 (Codice del Consumo).
ATTENZIONE: La garanzia non è valida senza lo scontrino o la ricevuta fiscale di acquisto.
Assistenza Tecnica: telefono 02 97 27 15 98
Orari: dal lunedì al venerdì dalle 9:00-13.00 / 14.00-18:00

INFORMAZIONE AGLI UTENTI
ai sensi dell'art. 13 del Decreto Legislativo 25 Luglio 2005, n. 151 "Attuazione delle Direttive 2002/95/CE e 2003/108/CE, relative alla riduzione dell'uso di sostanze pericolose nelle apparecchiature elettriche e elettroniche, nonchè allo smaltimento dei rifiuti".
Il simbolo del cassonetto barrato riportato sull'apparecchiatura o sulla sua confezione indica che il prodotto alla fine della propria vita utile deve essere raccolto separatamente dagli altri rifiuti. L'utente dovrà, pertanto, conferire l'apparecchiatura giunta a fine vita agli idonei centri di raccolta differenziale dei rifiuti elettronici ed elettrotecnici, oppure riconsegnarla al rivenditore al momento dell'acquisto di una nuova apparecchiatura di tipo equivalente, in ragione di uno a uno. L'adeguata raccolta differenziata per l'avvio successivo dell'apparecchiatura dismessa al riciclaggio, al trattamento e allo smaltimento ambientale compatibile contribuisce ad evitare possibili effetti negativi sull'ambiente e sulla salute e favorisce il reimpiego e/o il riciclo dei materiali di cui è composta l'apparecchiatura. Lo smaltimento abusivo del prodotto da parte dell'utente comporta l'applicazione delle sanzioni amministrative di cui al dlgs. n. 22/1997 (articolo 50 e seguenti del dlgs. n. 22/1997).

Avidsen
19 avenue Marcel Dassault
ZAC des Deux Lions - 37200 Tours - France

www.avidsen.com

V3

avidsen

GR ΦΩΤΙΣΤΙΚΟ ΕΚΤΑΚΤΗΣ ΑΝΑΓΚΗΣ ΜΕ ΘΥΡΑ USB
Κωδ. 103622

Το φωτιστικό έκτακτης ανάγκης Avidsen είναι ιδανικό για την αποφυγή των κινδύνων από ένα blackout. Σε περίπτωση διακοπής ρεύματος, το φωτιστικό ανάβει στη στιγμή. Σβήνει μόλις επανέλθει το ηλεκτρικό ρεύμα. Είναι δυνατόν να επιλέξετε ανάμεσα σε δύο τρόπους λειτουργίας: τον φωτισμό του χώρου χρησιμοποιώντας τα 12 LED SMD ή χρησιμοποιώντας το φακό μεγάλης ακτίνας. Η μπαταρία υψηλής ικανότητας εξασφαλίζει αυτονομία περίπου για 6 ώρες για LED και 15 ώρες για το φακό. Είναι δυνατόν να χρησιμοποιήσετε το προϊόν για την επαναφόρτιση smartphone και tablet.

ΠΕΡΙΓΡΑΦΗ

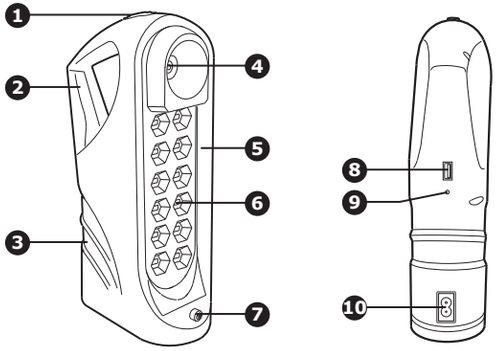

1	Κουμπί 3 λειτουργίες: OFF, ON1, ON2	6	LED
2	Λαβή	7	Βίδες για τη στερέωση της θήκης
3	Επαναφορτιζόμενη μπαταρία	8	Φορτιστής USB
4	Φακός	9	Δείκτης φόρτισης
5	Διαφανής θήκη	10	Πρίζα επαναφόρτισης της μπαταρίας

ΧΡΗΣΗ
Την πρώτη φορά που θα χρησιμοποιήσετε το φωτιστικό, παρακαλείστε να το επαναφορτίσετε για 8 ώρες. Το κόκκινο LED φωτίζεται όταν το φωτιστικό συνδέεται με μία ηλεκτρική πρίζα. Όταν φορτιστεί η μπαταρία, μπορείτε να αποσυνδέσετε το φωτιστικό από τον διακόπτη και να το χρησιμοποιήσετε σαν φορητό φωτιστικό. Επιλέξτε τη λειτουργία ON1 για το φακό και ON2 για τον φωτισμό του χώρου. Εάν επιθυμείτε να χρησιμοποιήσετε το φωτιστικό στη λειτουργία "έκτακτης ανάγκης", αρκεί να συνδέσετε το καλώδιο τροφοδοσίας σε μία ηλεκτρική πρίζα και να επιλέξετε τη λειτουργία ON1 και ON2 ανάλογα με τις προτιμήσεις σας. Το φωτιστικό ανάβει αυτόματα σε περίπτωση διακοπής του ρεύματος και σβήνει μόλις επανέλθει το ρεύμα. Το φωτιστικό μπορεί να χρησιμοποιηθεί ως φορητή Μπαταρία για την επαναφόρτιση Smartphone και Tablet μέσω της εισόδου USB.

ΤΕΧΝΙΚΑ ΧΑΡΑΚΤΗΡΙΣΤΙΚΑ
- Φωτισμός έκτακτης ανάγκης
- 1 Φακός LED 1W (lumens: 60-90 Lm)
- 12 Led SMD 5730 (lumens: 300-350 Lm)
- Τροφοδοσία 220-240V 50/60Hz
- Lithium Περιλαμβανόμενη επαναφορτιζόμενη μπαταρία: 3.7V-4400 mAh
- Αυτονομία: LED 6 ώρες - Φακός 15 ώρες
- Χρόνος επαναφόρτισης: 15 ώρες (σε περίπτωση εντελώς αποφορτισμένης μπαταρίας)
- Βάρος: 390 g
- Διαστάσεις: 261x151x70 mm
- Είσοδος USB για την επαναφόρτιση Smartphone και Tablet

ΣΥΜΠΛΗΡΩΜΑΤΙΚΕΣ ΠΛΗΡΟΦΟΡΙΕΣ
Καθαρισμός και συντήρηση
- Μην καθαρίζετε το φωτιστικό με λειαντικές ή διαβρωτικές ουσίες.
- Χρησιμοποιείτε ένα απλό ελαφρά βρεγμένο μαλακό πανί.
- Μην ψεκάζετε με σπρέι για να μην καταστρέψετε το εσωτερικό μέρος του φωτιστικού.
- Επαναφορτίστε πλήρως τη μπαταρία για 24 ώρες πριν από την πρώτη χρήση.
- Επαναφορτίστε την μπαταρία μετά από τη χρήση ή εάν εξασθενήσει ο φωτισμός.
- Να επαναφορτίζετε τη μπαταρία τουλάχιστον μία φορά κάθε 3 μήνες.
- Η διάταξη όταν επαναφορτίζεται πρέπει να προστατεύεται πάντα από την υγρασία.
- Μην εκθέτετε στη βροχή.
- Μην ανοίγετε ποτέ το περίβλημα προς αποφυγή κινδύνων ηλεκτροπληξίας.
- Η πηγή φωτός αυτού του φωτιστικού δεν μπορεί να αντικατασταθεί. Όταν η πηγή φωτός φτάσει στο τέλος της ζωής της, πρέπει να αντικατασταθεί ολόκληρο το φωτιστικό
- Να φυλάσσεται μακριά από παιδιά.

ΕΓΓΥΗΣΗ ΚΑΙ ΥΠΗΡΕΣΙΕΣ
Το προϊόν καλύπτεται από την νόμιμη εγγύηση του πωλητή 24 μηνών για ελαττώματα ως προς την συμμόρφωση όπως προβλέπεται από τα άρθρα 128 και επ. του Ν.Δ/τος υπ' αρ. 206/2005 (Καταναλωτικός Κώδικας).
ΠΡΟΣΟΧΗ: Η εγγύηση δεν ισχύει χωρίς την ταμειακή απόδειξη ή την φορολογική απόδειξη αγοράς. Η εγγύηση δεν καλύπτει τις ζημιές που προκαλούνται από αμέλεια, χτυπήματα και ατυχήματα διαφόρου είδους. Κανένα από τα εξαρτήματα αυτού του προϊόντος δεν πρέπει να ανοίγεται ή να επισκευάζεται, εκτός από την περίπτωση για την τοποθέτηση των μπαταριών ή την αντικατάστασή τους, από άτομα ξένα προς την εταιρία AVIDSEN.
Οποιαδήποτε επέμβαση στη συσκευή θα ακυρώσει την εγγύηση.
Τεχνική Υποστήριξη: τηλέφωνο 02 97 27 15 98
Ωράρια: από τη Δευτέρα έως την Παρασκευή από 9:00-13.00 / 14.00-18:00

ΠΛΗΡΟΦΟΡΙΕΣ ΓΙΑ ΤΟΥΣ ΧΡΗΣΤΕΣ
Σύμφωνα με το άρθρο 13 του Νομοθετικού Διατάγματος υπ' αρ. 151 της 25ης Ιουλίου 2005, "Εφαρμογή των Οδηγιών 2002/95/ΕΚ και 2003/108/ΕΚ, σχετικά με τη μείωση της χρήσης επικίνδυνων ουσιών στους ηλεκτρικούς και ηλεκτρονικούς εξοπλισμούς, καθώς και τη διάθεση των αποβλήτων". Το σύμβουλο του διαγραμμένου κάδου που αναφέρεται στον εξοπλισμό δείχνει ότι το προϊόν στο τέλος της ωφέλιμης ζωής του πρέπει να συλλέγεται χωριστά από τα άλλα απόβλητα.
Ο χρήστης θα πρέπει, ως εκ τούτου, να παραδώσει τον εξοπλισμό που έχει φθάσει στο τέλος της ζωής του στα κατάλληλα κέντρα διαφοροποιημένης συλλογής των ηλεκτρονικών και ηλεκτροτεχνικών αποβλήτων όπου προβλέπεται.

Avidsen
19 avenue Marcel Dassault
ZAC des Deux Lions - 37200 Tours - France

www.avidsen.com

V3